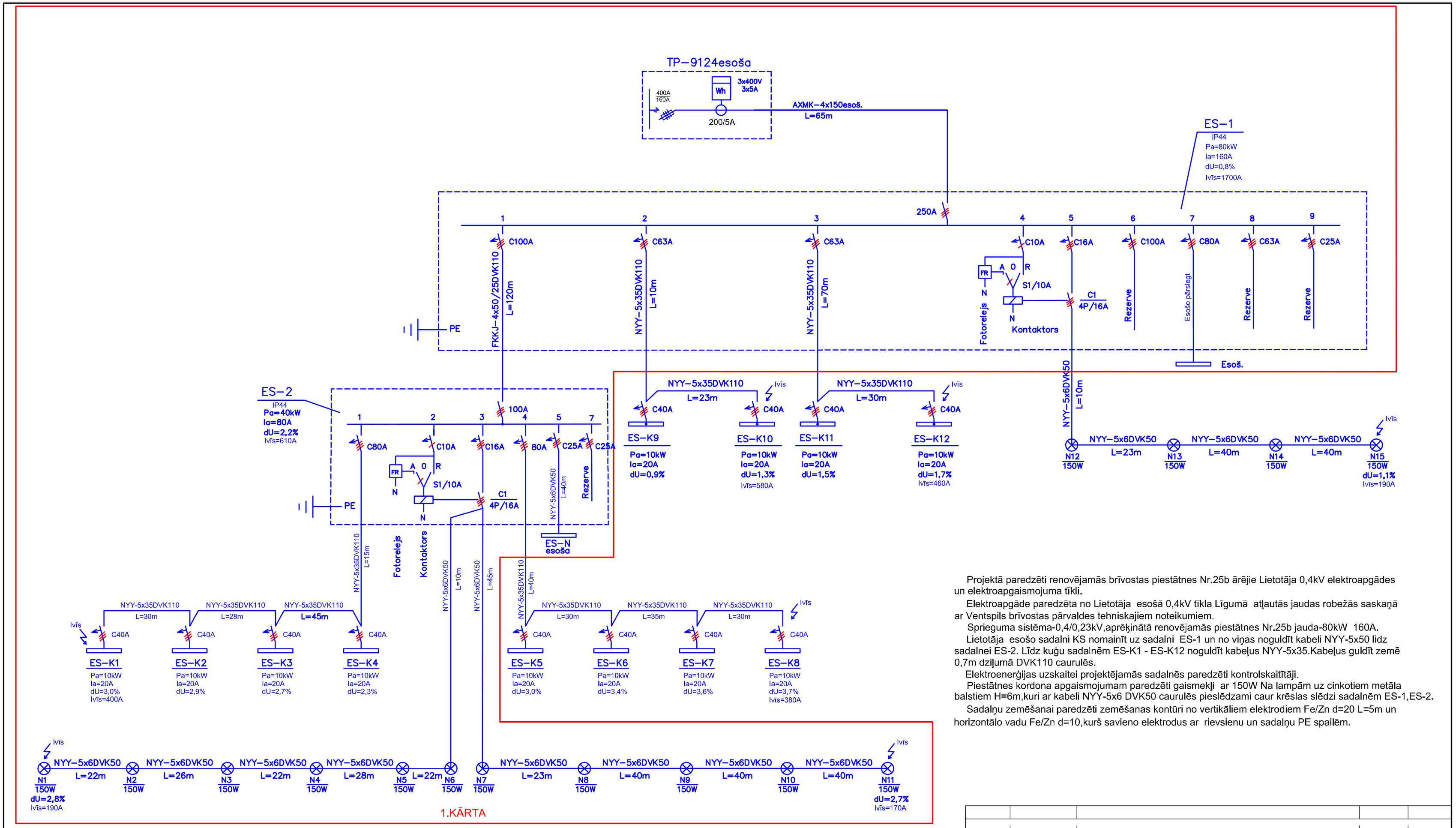

1.kārtas celtniecibas robeža

Projektā paredzēti renovējamās brīvostas piestātnes Nr.25b ārējie Lietotāja 0,4kV elektroapgādes un elektroapgaismojuma tīkli.

Elektroapgāde paredzēta no Lietotāja esošā 0,4kV tīkla Līgumā atļautās jaudas robežās saskaņā ar Ventspils brīvostas pārvaldes tehniskajiem noteikumiem.

Sprieguma sistēma-0,4/0,23kV,aprēķinātā renovējamās piestātnes Nr.25b jauda-80kW 160A.

Lietotāja esošo sadalni KS nomainīt uz sadalni ES-1 un no viņas noguldīt kabeli NYY-5x50 līdz sadalnei ES-2. Līdz kuģu sadalnēm ES-K1 - ES-K12 noguldīt kabeļus NYY-5x35.Kabeļus guldīt zemē 0,7m dziļumā DVK110 caurulēs.

Elektroenerģijas uzskaitei projektējamās sadalnēs paredzēti kontrolskaitītāji.

Piestātnes kordona apgaismojumam paredzēti gaismekļi ar 150W Na lampām uz cinkotiem metāla balstiem H=6m,kuri ar kabeli NYY-5x6 DVK50 caurulēs pieslēdzami caur krēslas slēdzi sadalnēm ES-1,ES-2.

Sadalņu zemēšanai paredzēti zemēšanas kontūri no vertikāliem elektrodiem Fe/Zn d=20 L=5m un horizontālo vadu Fe/Zn d=10,kurš savieno elektrodus ar rievsienu un sadalņu PE spailēm.

Izmaiņa	Datums	Apraksts	Izmaiņas veica	Paraksts

PROJEKTĒTĀJS: INŽENIERU BIROJS SIA"INNA PROJEKTS" PROJEKTS

Kr.Valdemāra 37, LV-1010, Rīga
Tālr. 7 814272
Fakss 7 814274
birojs@innaprojekts.lv

SIA " JŪRAS PROJEKTS"
ĢERTRŪDES 33/35, Rīga, LV 1011, LATVIJA
Tālr. +371 67842514 Fakss +371 67842514
E-pasts: juras@projekts.lv

Projekta Nr. 07-49-ELT1A

Pasūtītājs: VENTSPILS BRĪVOSTAS PĀRVALDE

Būvproj.d.vad.	G.Ignatova	
Projektēja	T.Pūris	
Datums	25.04.2013.	
Lapas arh.Nr.	P–33361	Izm.

Objekta nosaukums: Ventspils brīvostas pārvaldes kuģu stāvēšanas piestātņu renovācija 1.kārta

Stadija	Faila nosaukums	Lapu skaits
TP	33361.dwg	

Lapas nosaukums: Principiālā elektroapgādes shēma

Lapa	Mērogs	Nr.p.k.
ELT1A-2		